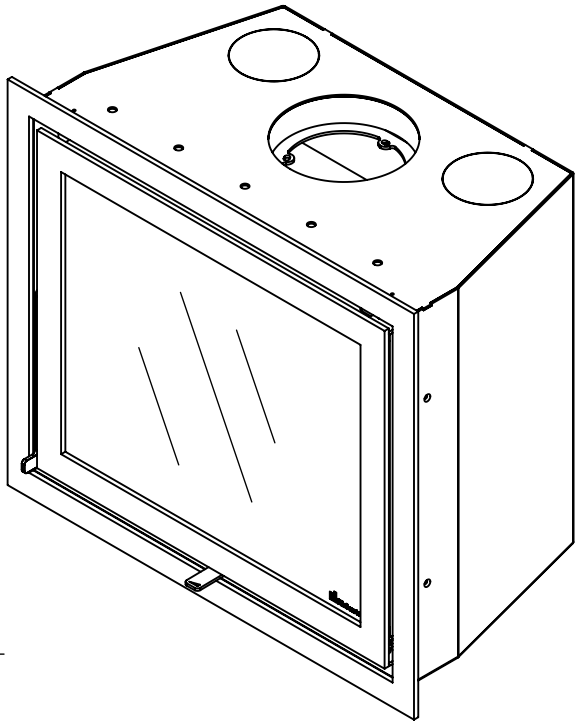

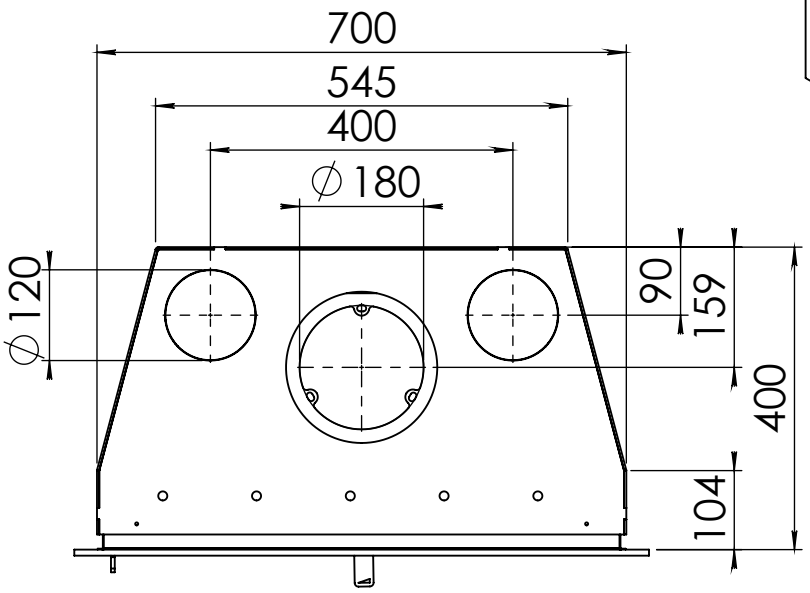

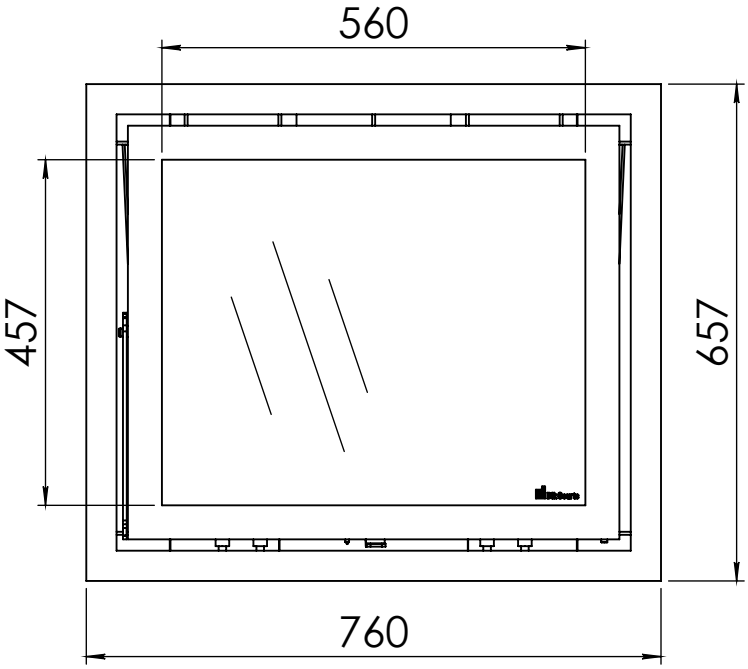

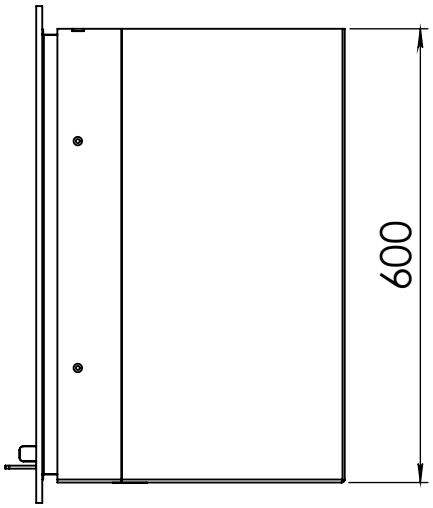

BUY NOW

Dik Geurts

Kachel *Type*	Instyle 700 EA + Classic line 4S
Eenheid *Units*	mm
Datum *Date*	12-12-13

Wijzigingen voorbehouden.
Subject to changes.

Gebruik uitsluitend na schriftelijke toestemming Dik Geurts Haardkachels.
Usage only after written consent of Dik Geurts Haardkachels.

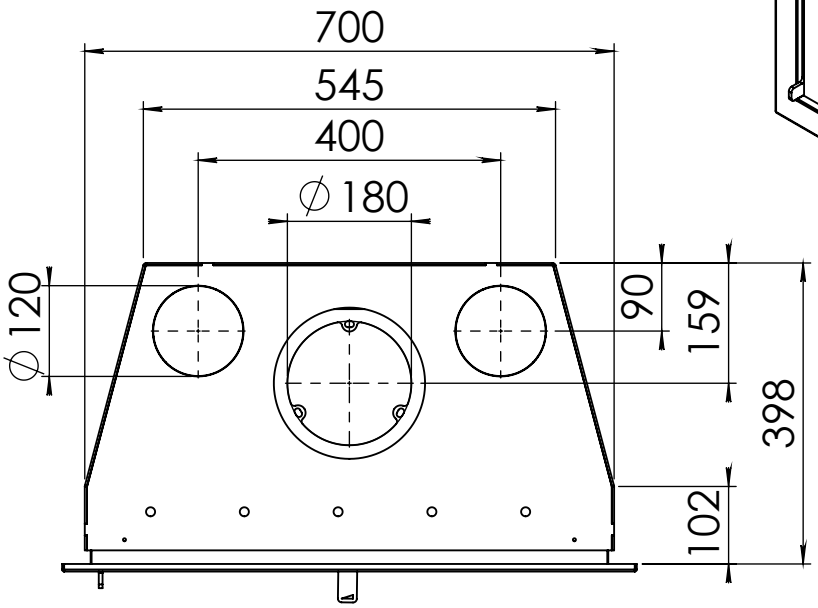

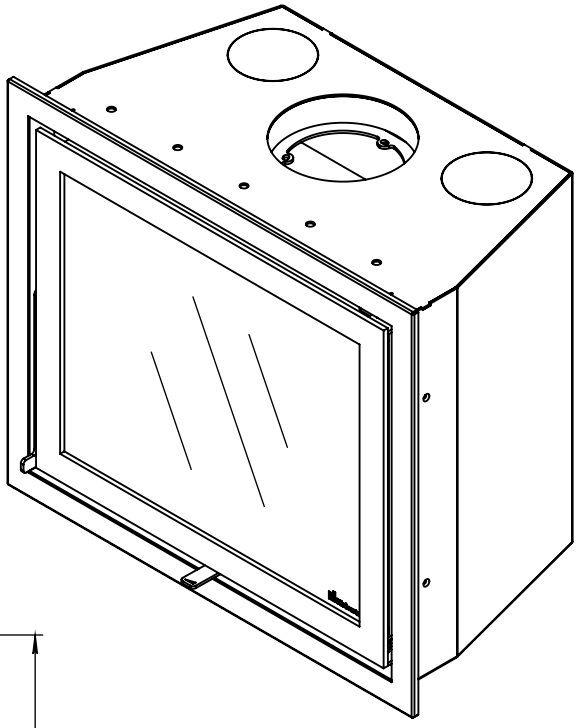

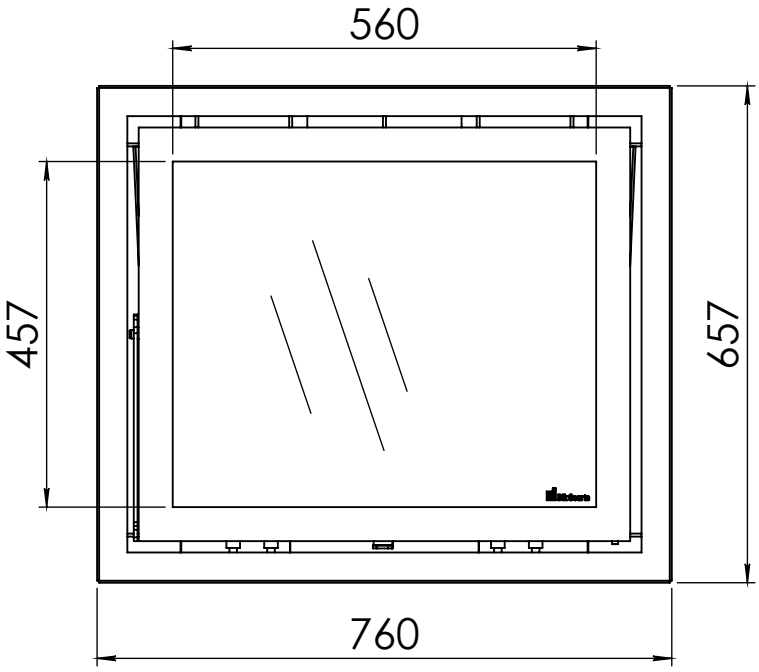

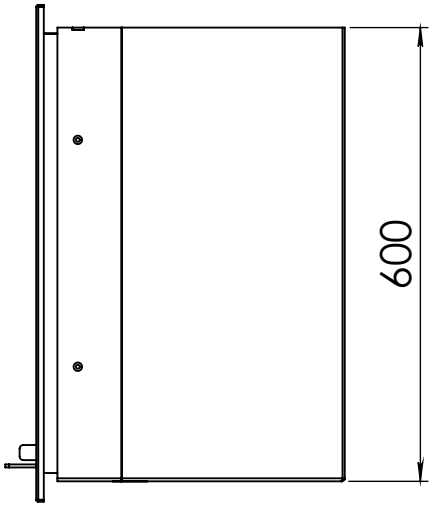

Dik Geurts

Kachel *Type*	Instyle 700 EA + Modern line
Eenheid *Units*	mm
Datum *Date*	21-10-13

Wijzigingen voorbehouden.
Subject to changes.

Gebruik uitsluitend na schriftelijke toestemming Dik Geurts Haardkachels.
Usage only after written consent of Dik Geurts Haardkachels.

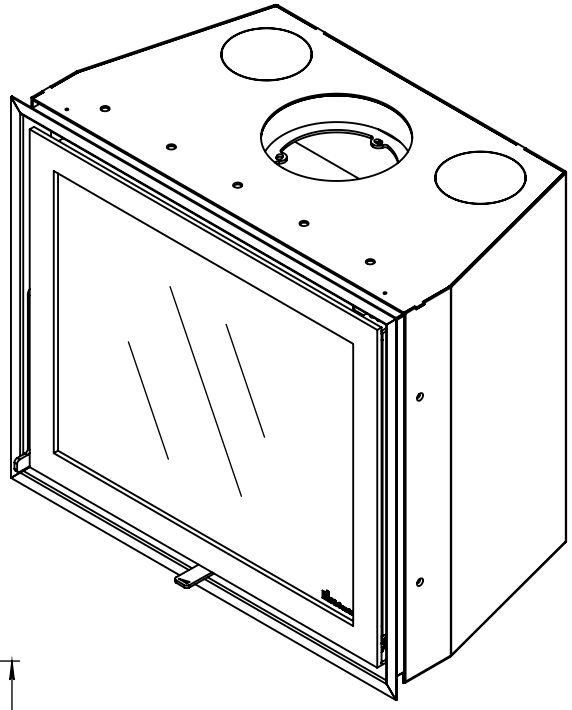

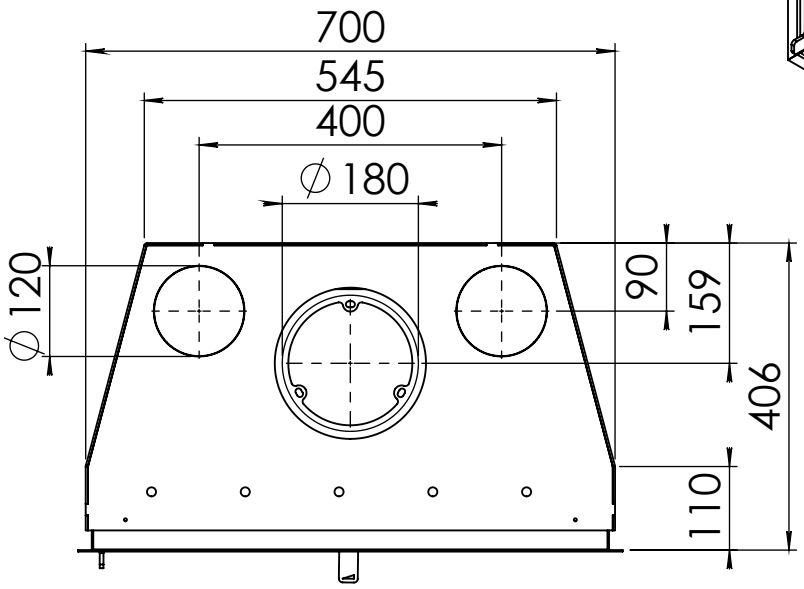

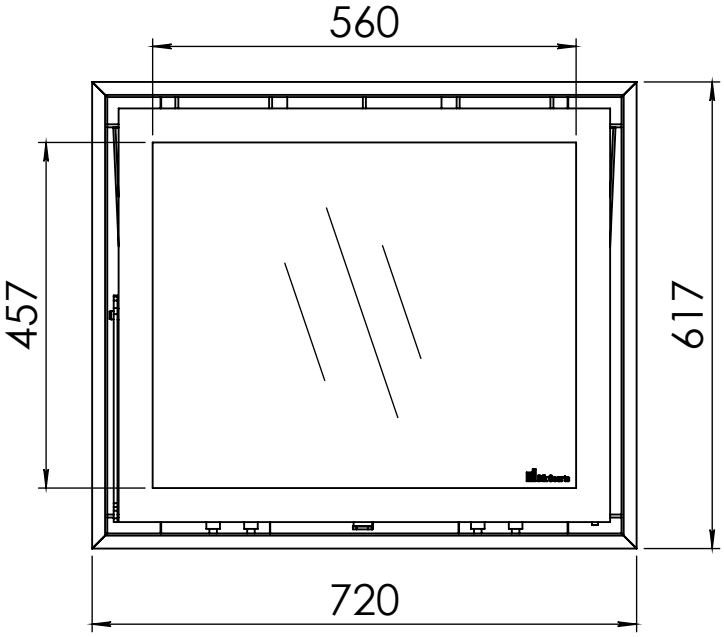

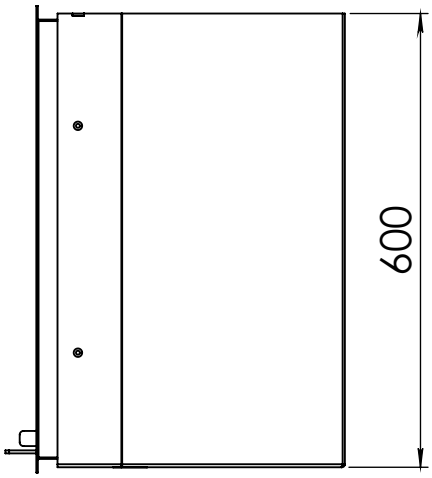

Dik Geurts

Kachel *Type*	Instyle 700 EA + Slim line
Eenheid *Units*	mm
Datum *Date*	21-10-13

Wijzigingen voorbehouden.
Subject to changes.

Gebruik uitsluitend na schriftelijke toestemming Dik Geurts Haardkachels.
Usage only after written consent of Dik Geurts Haardkachels.

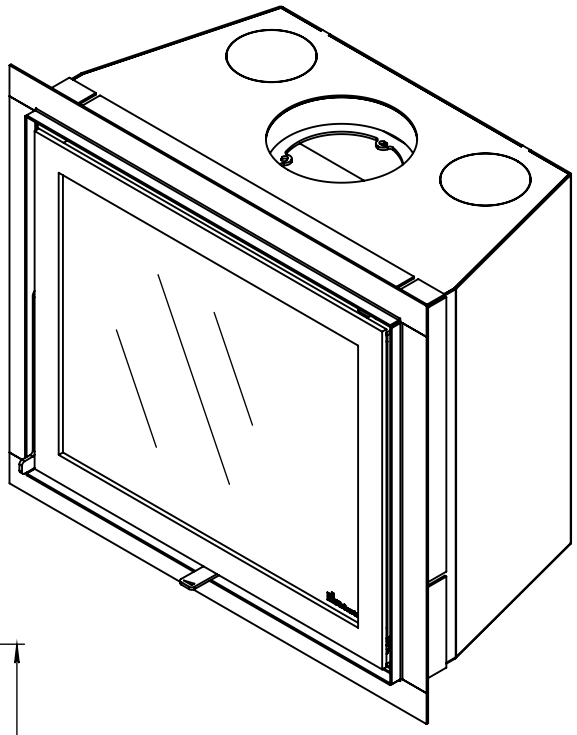

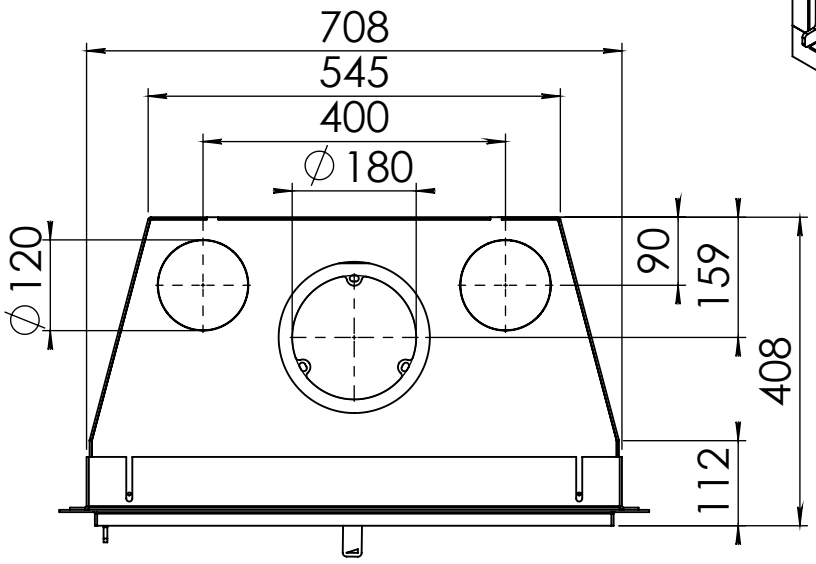

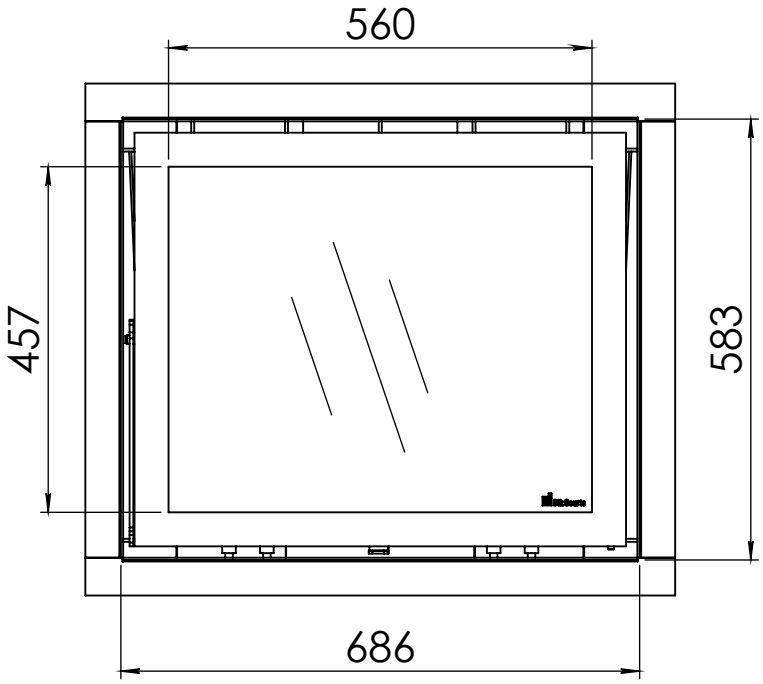

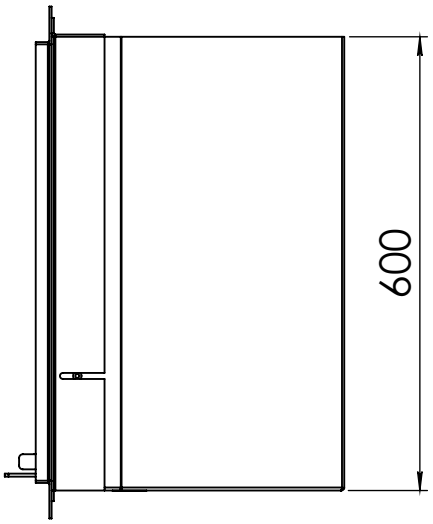

Dik Geurts

Kachel *Type*	Instyle 700 EA + Built in frame
Eenheid *Units*	mm
Datum *Date*	21-10-13

Wijzigingen voorbehouden.
Subject to changes.

Gebruik uitsluitend na schriftelijke toestemming Dik Geurts Haardkachels.
Usage only after written consent of Dik Geurts Haardkachels.