Kaminofen Passo S 2017 RLA/RLU

feststehend, Stahlausführung

BUY NOW

SPARTHERM® Feuerungstechnik

Selection

Stand: 07/2017

Vorderansicht
M~1:20

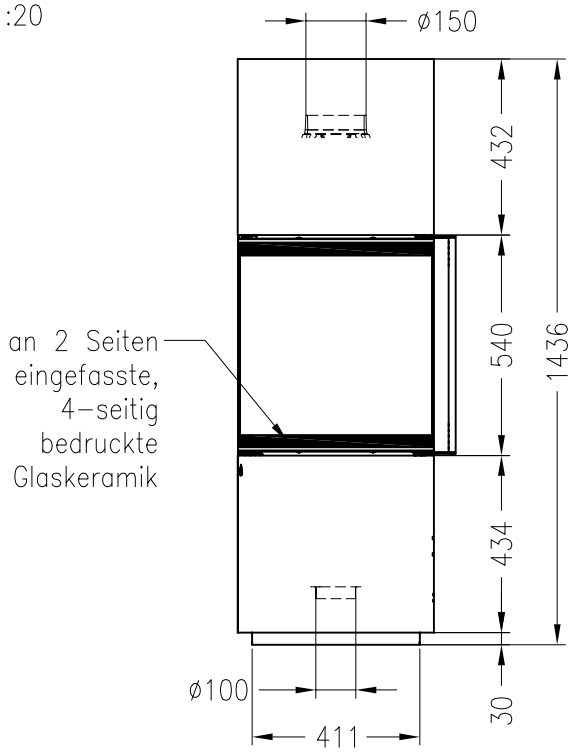

Rückansicht
M~1:20

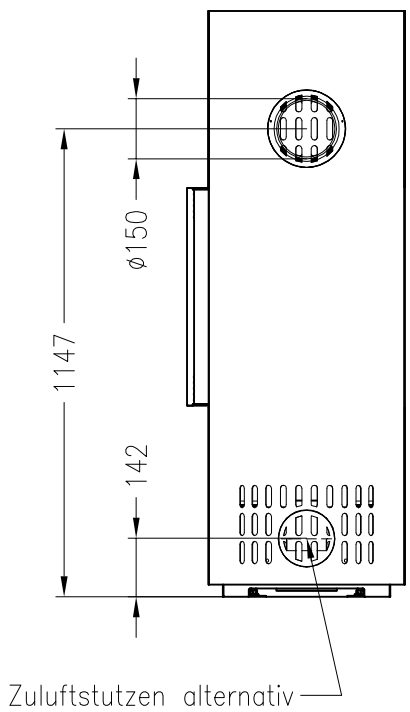

Draufsicht
M~1:10

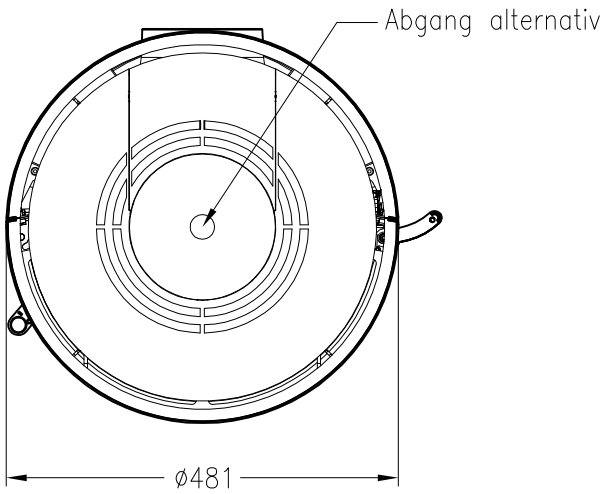

Alle Abbildungen und Zeichnungen sind urheberrechtlich geschützt.
Verwertung oder Veröffentlichung, auch einzelner Details, nur mit unserer Genehmigung.
Technische Änderungen und Irrtümer vorbehalten.

Kaminofen Passo S 2017

drehbar, Stahlausführung

SPARTHERM®
Feuerungstechnik

Selection

Stand: 07/2017

Vorderansicht
M~1:20

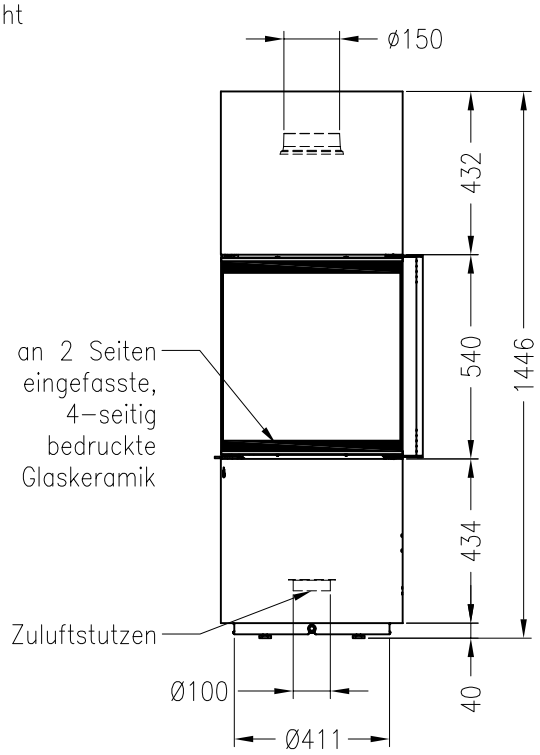

Rückansicht
M~1:20

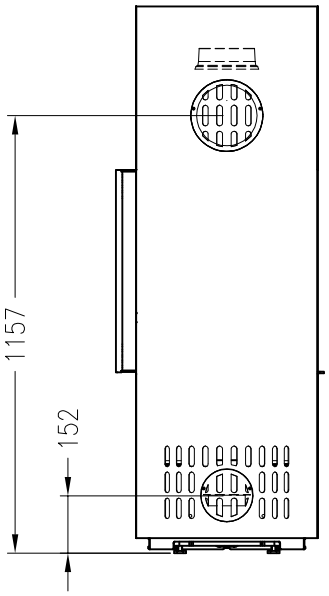

Draufsicht
M~1:10

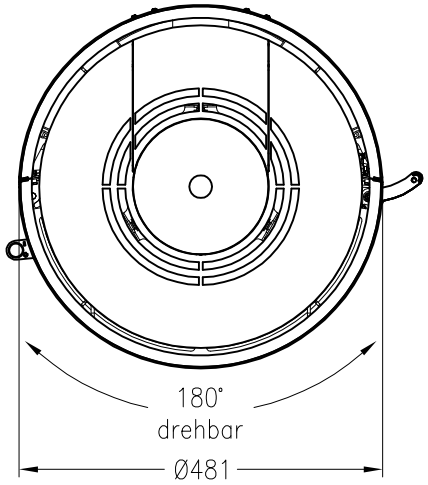

Alle Abbildungen und Zeichnungen sind urheberrechtlich geschützt.
Verwertung oder Veröffentlichung, auch einzelner Details, nur mit unserer Genehmigung.
Technische Änderungen und Irrtümer vorbehalten.